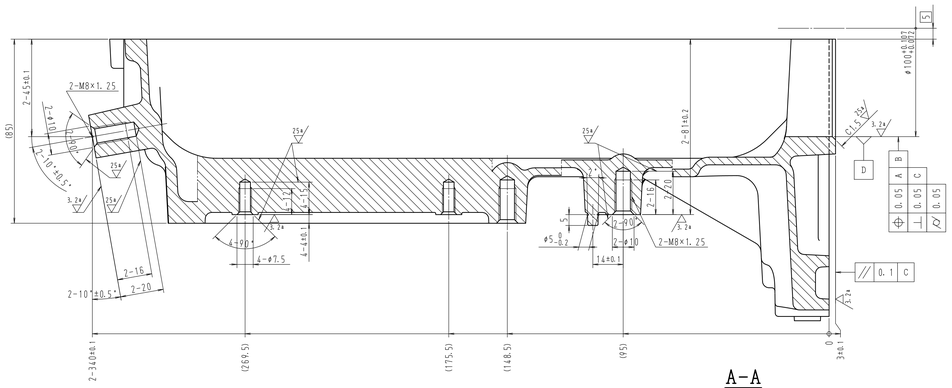

A-A

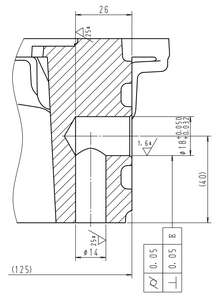

B-B

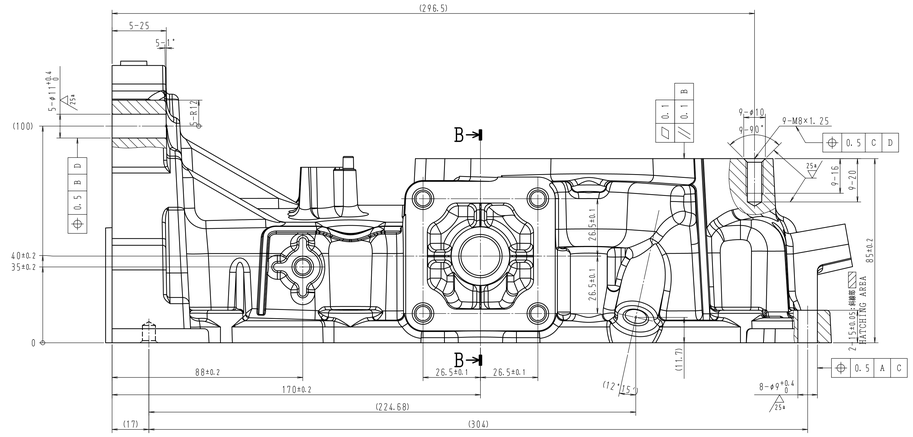

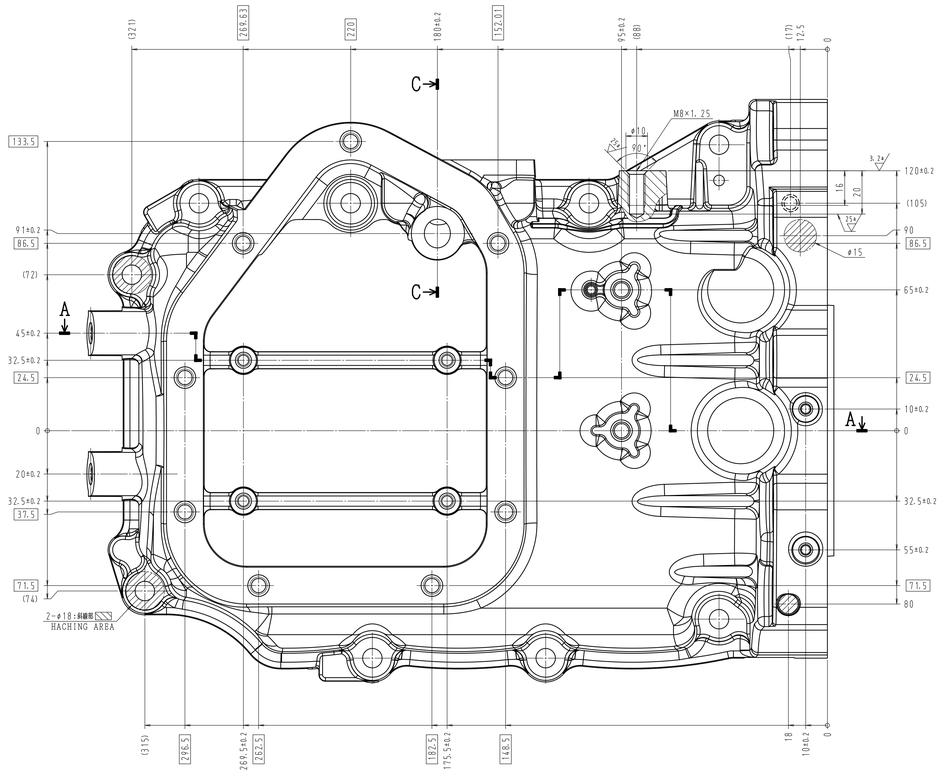

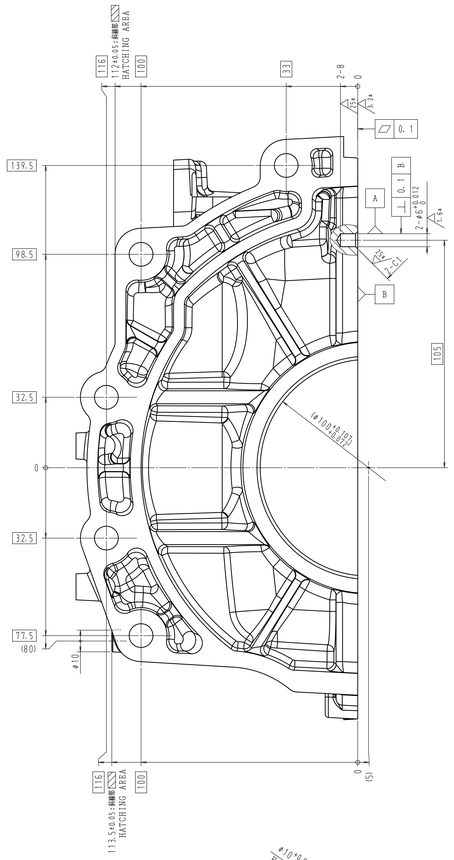

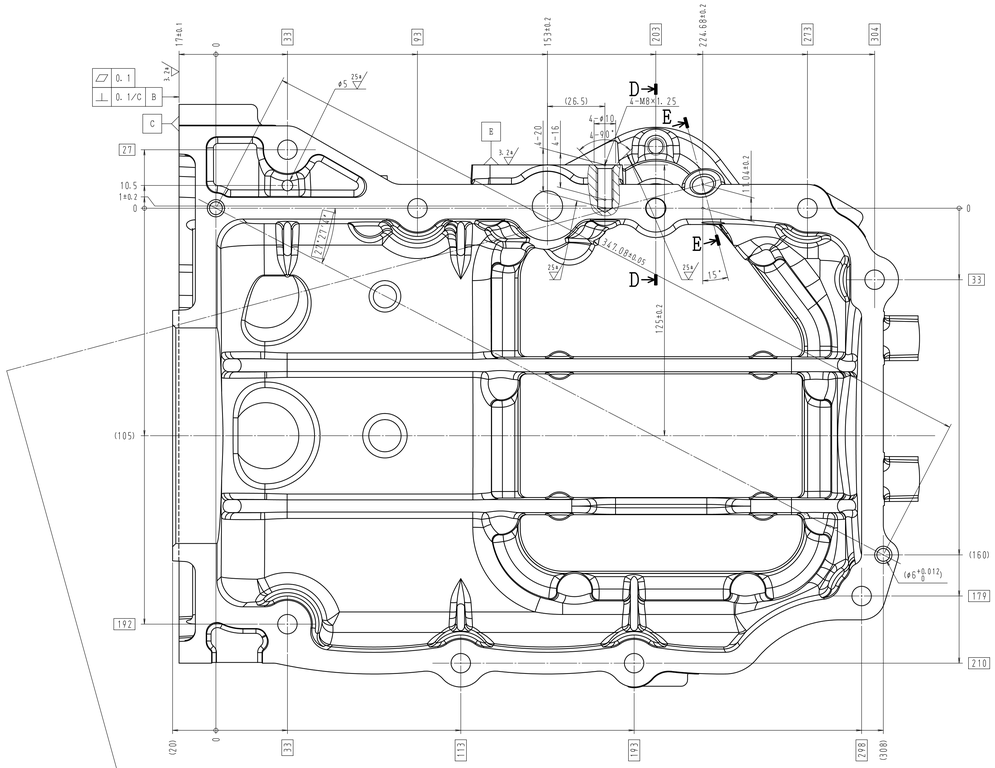

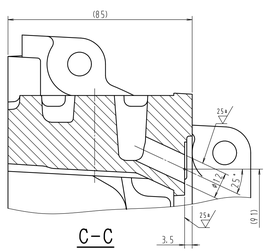

C-C

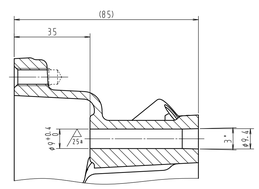

D-D

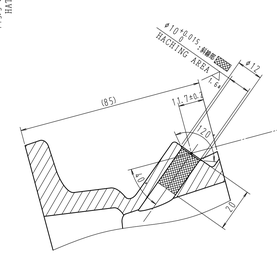

E-E

注記　1. 一般肉厚は3.5、抜勾配は3°
　　2. 普通公差は JIS B 0419-mK, JIS B 0403-CT6
　　3. 指示無き形状は3Dモデルによる

Note 1. General Thickness : 3.5mm, Draft angle : 3deg
　　2. General Tolerances : JIS B 0419-mK, JIS B 0403-CT6
　　3. Unless specified dimmensions to be obtained from the 3D-model.

NO.	REVISION	DATE	DESIGN	CHECKED	NO.	REVISION	DATE	DESIGN	CHECKED

PART NAME: PAN, OIL				MATERIAL: ADC12 (AlSi11Cu3(Fe))
PART NO.: A1056-001-00				FINISH: ▽25s/, ▽25s/, ▽6s/, ▽1
DESIGN: T. Tagaya 10Feb' 16	DRAWN: A. Suzuki 10Mar' 16	CHECKED: B. Sato 18Mar' 16	APPROVED: M. Ohisawa 20Mar' 16	TREATMENT

PROJECTION

SCALE 1

PAGE 1 / 1

ACT CORPORATION　A0